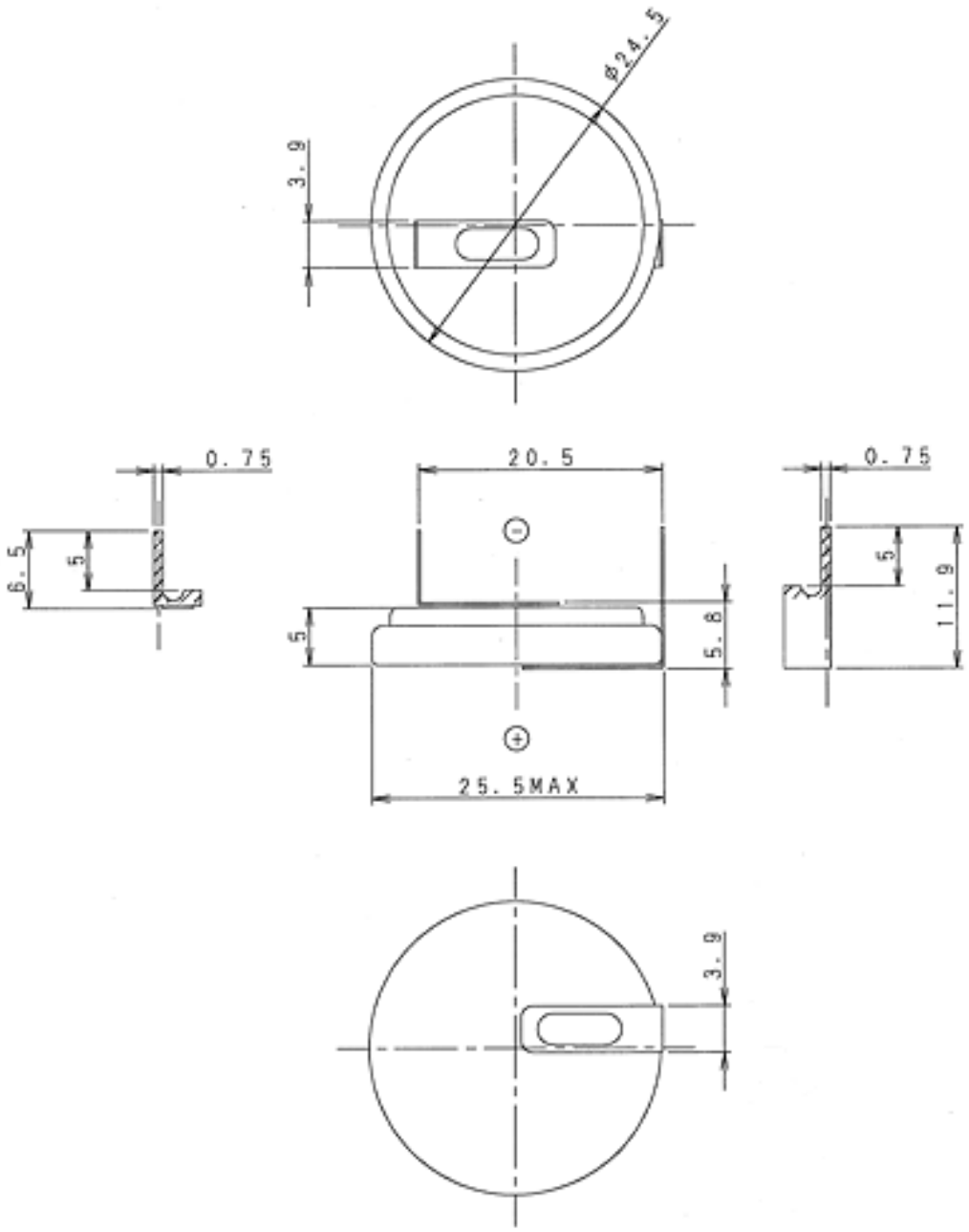
φ24.5
3.9
0.75
6.5
5
20.5
5
5.8
25.5MAX
0.75
5
11.9
3.9