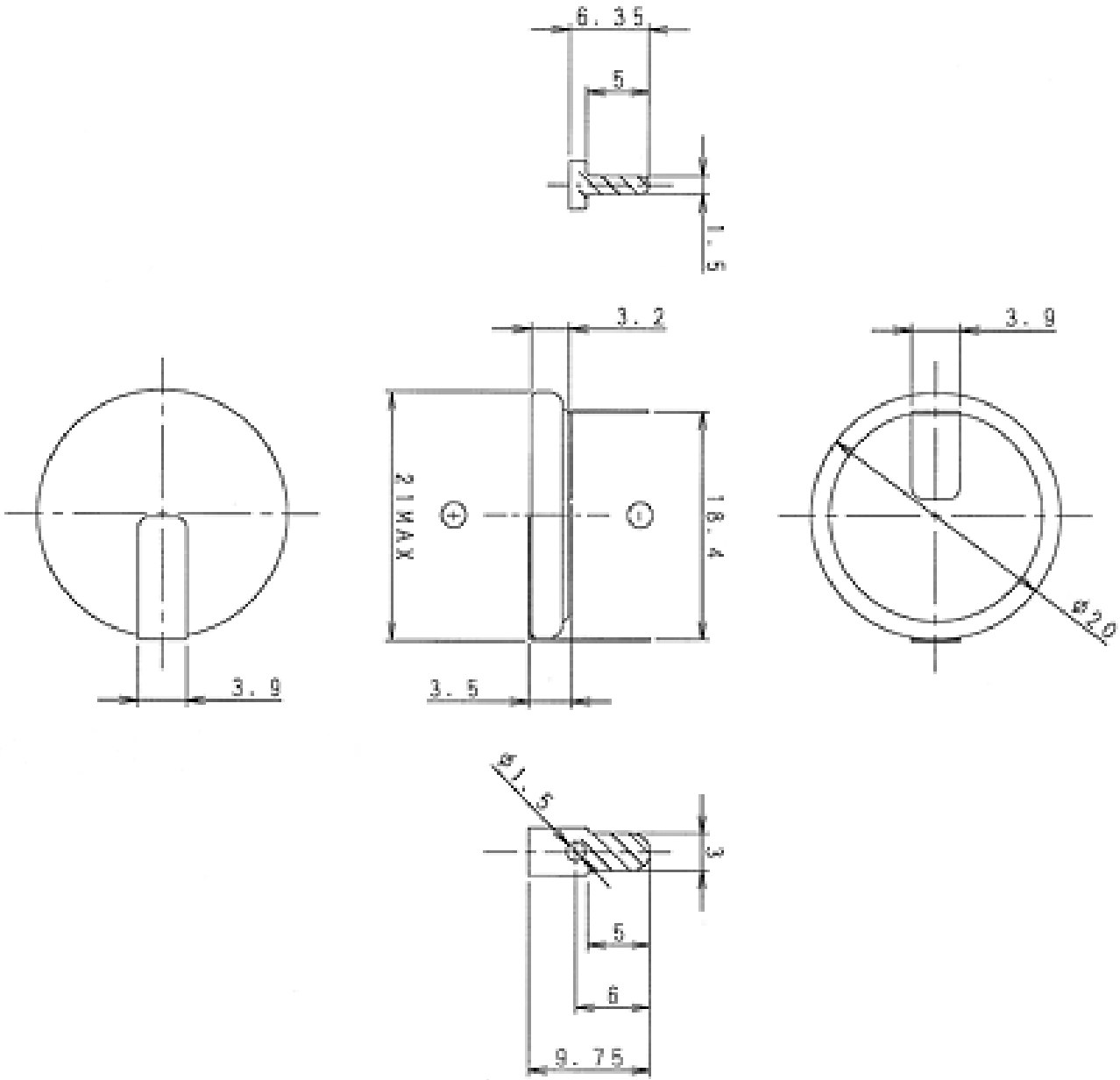
6.35
5
1.5
3.2
3.9
21MAX
18.4
ø20
3.9
3.5
ø1.5
3
5
6
9.75