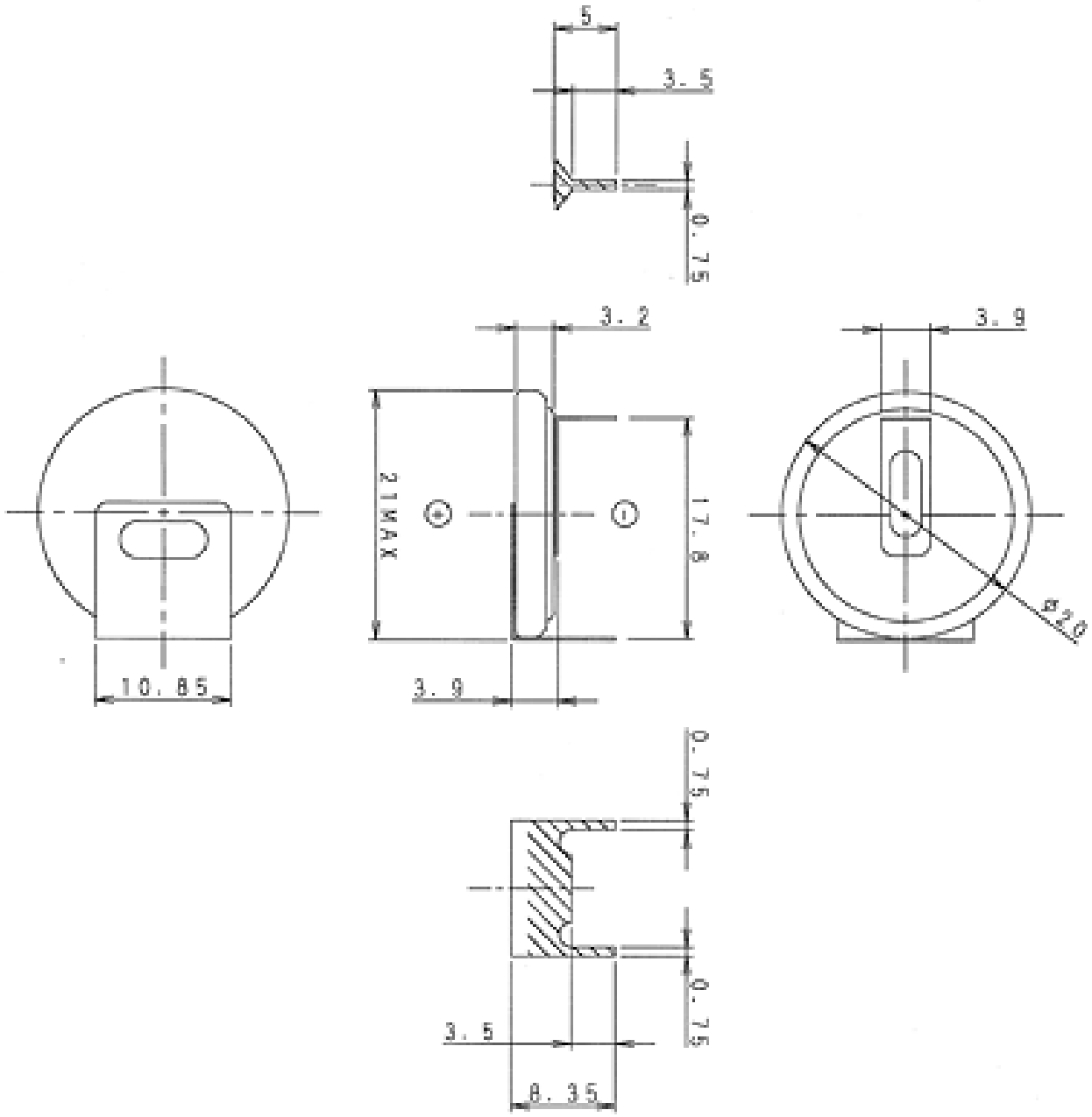
5
3.5
0.75
3.2
3.9
21MAX
17.8
ø20
10.85
3.9
0.75
0.75
3.5
8.35