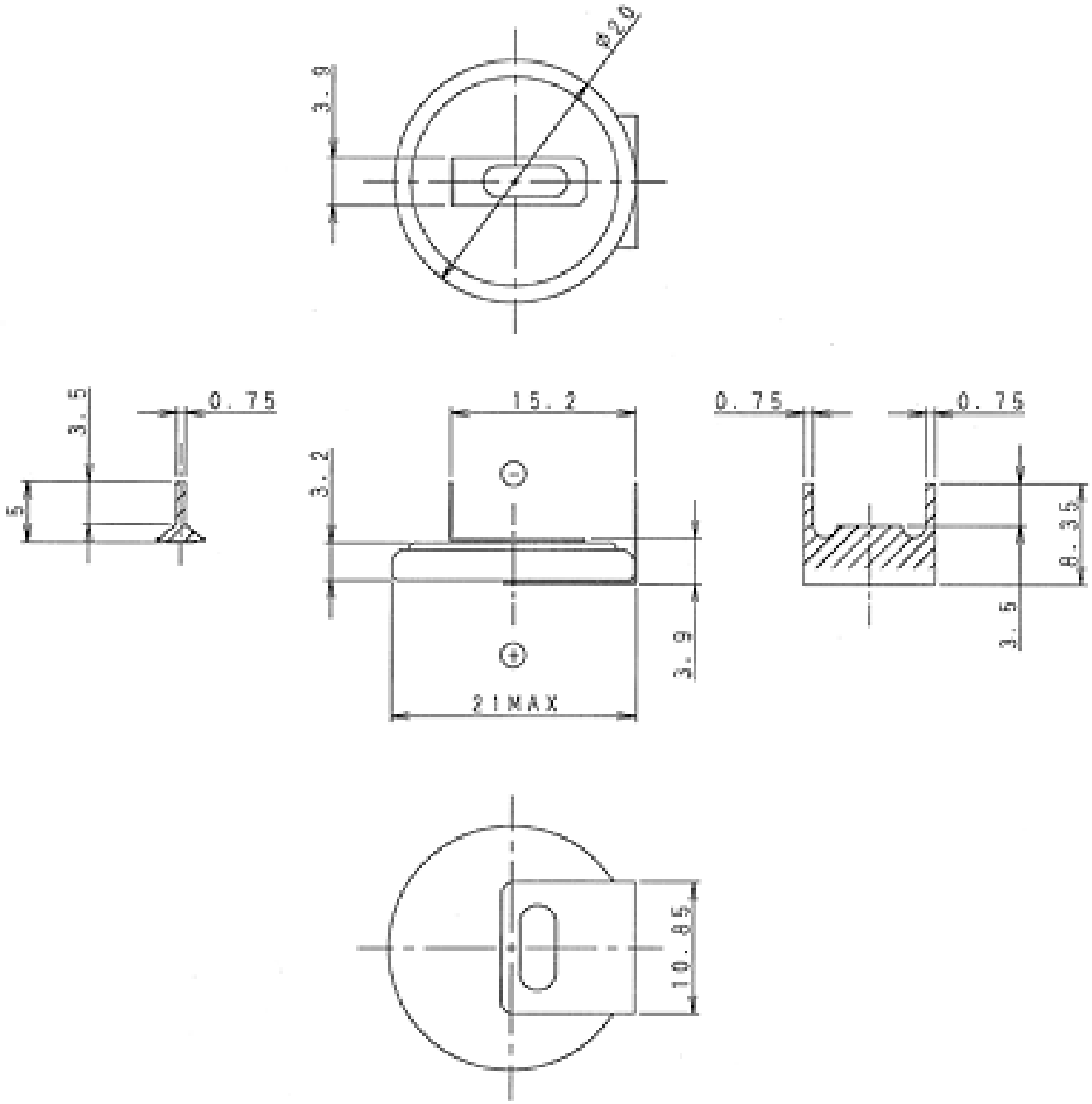
3.9
Ø20
3.5
0.75
5
15.2
3.2
21MAX
3.9
0.75
0.75
0.35
3.5
10.85